

Описание:

Сухие трансформаторы с литой изоляцией (ТСЛ) мощностью 160-2500 кВА предназначенные для работы при номинальном входном напряжении 6 (10) кВ и обеспечивающие выходное напряжение 0,4 кВ, изготавливаются и собираются на производственной площадке компании ТОО «Силумин-Восток».

Главное преимущество сухих трансформаторов с литой изоляцией — это экономичность, так как отсутствует опасность утечки масла, соответственно нет необходимости строить инженерные системы по отводу масла (маслосборник), а также низкие затраты на обслуживание, пожаробезопасность, высокая устойчивость динамическим нагрузкам, климатическая устойчивость

ТСЛ(З)(Д)-SV X X/X X X УЗ

Структура условного обозначения:

Т – трансформатор трехфазный

С - сухой тип

Л - тип изоляций литой

(З) - исполнение защищенное (дополнительная опция)

(Д) - обдув трансформатора (дополнительная опция)

SV - запатентованная торговая марка производителя

Х - типовая мощность в киловольт-амперах

Х/Х - класс напряжения обмоток ВН/НН

Х - группа соединения обмоток

Х - материал обмоток (Al, Cu)

УЗ - климатическое исполнение и категория размещения

Пример обозначения: **ТСЛЗД-SV 1600 кВА 10/0,4 кВ Д/Ун-11 Al УЗ**

Трансформатор трехфазный сухой с литой изоляцией в защищенном исполнении с обдувом, производства ТОО «Силумин-Восток», мощностью 1600 кВА, классом напряжения 10/0,4кВ, группа соединения Д/Ун-11, материал обмоток алюминий, климатическое исполнение и категория размещения УЗ.

Наши преимущества:

1) Магнитный сердечник изготавливается на линии раскроя LT450 «SILMEC» производства Италия на производственной площадке ТОО «Силумин-Восток» из тонколистовой холоднокатаной электротехнической анизотропной стали. Современная технология нарезки металла и шихтовки магнитопровода обеспечивает малые потери холостого хода и приводит к снижению уровня шума. Готовый магнитопровод покрывается двухкомпонентным термостойким покрытием для защиты от коррозии, нагрева.
2) Обмотки применяются производства Италия завод изготовитель «Siltech». Материал обмоток может быть алюминиевым или медным. Обмотки пропитываются смолой, которая полимеризуется в процессе термической обработки в печи и способствует повышению стойкости к токам КЗ за счет увеличения жесткости конструкции, защищает обмотки от пыли и влаги.
3) Трансформаторы выпускаются в двух исполнениях со степенью защиты IP00 или IP21 (в защитном кожухе). Кожух изготавливается из стального листа по разработанным чертежам на производственной площадке ТОО «Силумин-Восток»

Дополнительная комплектация трансформаторов, может включать в себя:

- Катки

- Систему принудительной вентиляции;

- Специальный защитный кожух;

- Шкаф тепловой защиты и управления вентиляцией трансформатора

Ном. мощность, кВА	630	Предел повыш. темп.	100К
Ном. напряжение ВН, кВ	6	Климат. класс	С2
Ном. напряжение НН, кВ	0,4	Эколог. класс	Е2
Количество фаз	3	Класс нагревост.	F1
Частота, Гц	50	Схема соединения	D/Yn-11
Класс изоляции	F	Материал обмоток	Алюминий

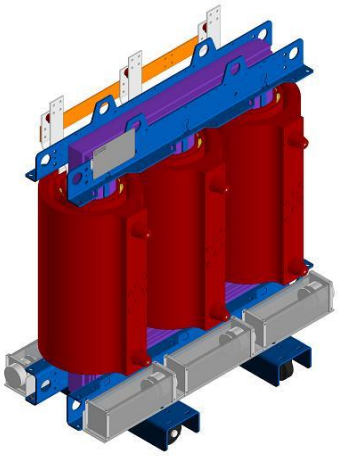

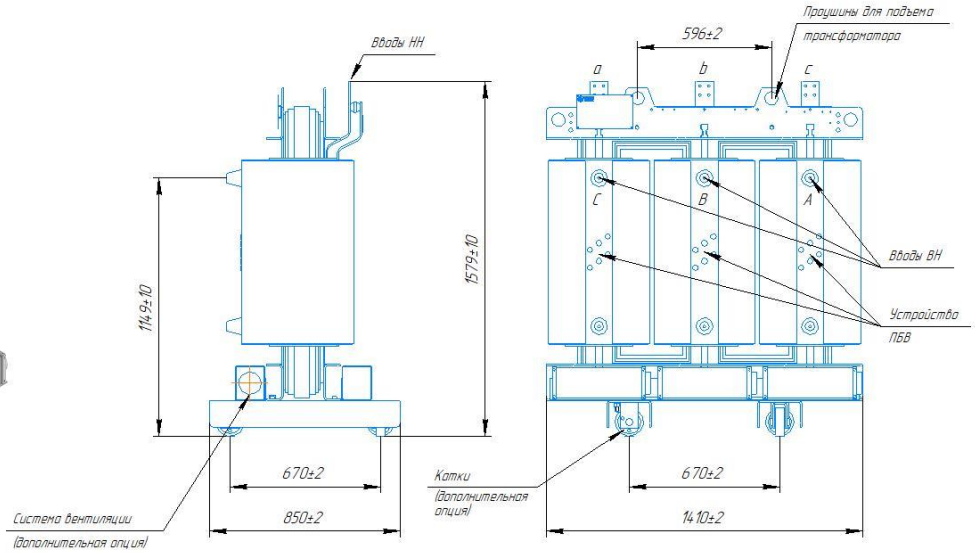

Ном. мощность, кВА	1000	Предел повыш. темп.	100К
Ном. напряжение ВН, кВ	6 (10)	Климат. класс	С2
Ном. напряжение НН, кВ	0,4	Эколог. класс	Е2
Количество фаз	3	Класс нагревост.	F1
Частота, Гц	50	Схема соединения	D/Yn-11
Класс изоляции	F	Материал обмоток	Алюминий

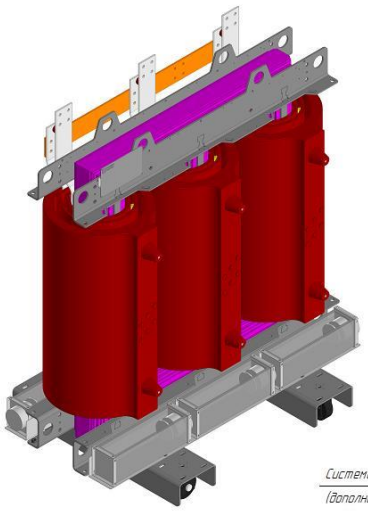

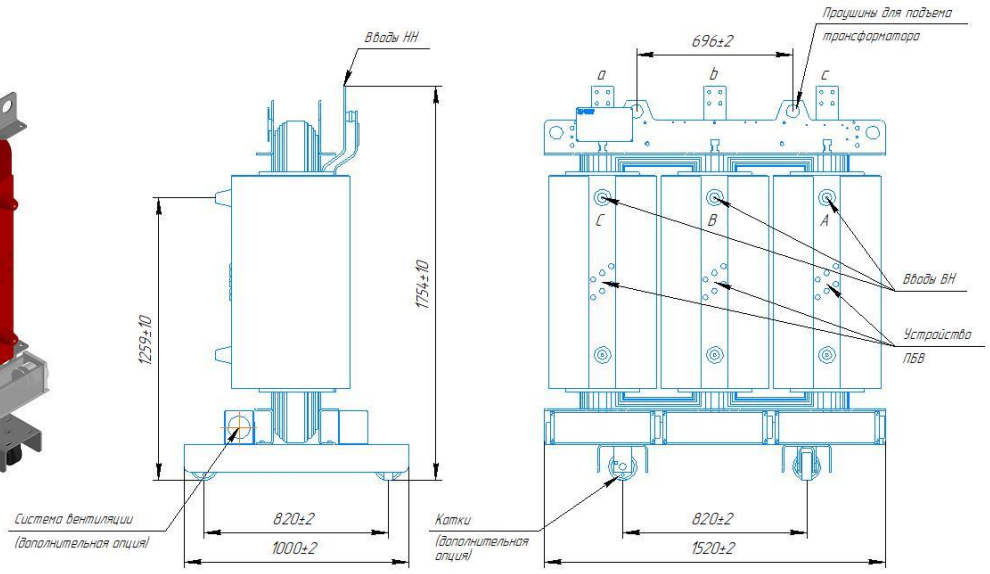

Ном. мощность, кВА	1600	Предел повыш. темп.	100K
Ном. напряжение ВН, кВ	6 (10)	Климат. класс	C2
Ном. напряжение НН, кВ	0,4	Эколог. класс	E2
Количество фаз	3	Класс нагревост.	F1
Частота, Гц	50	Схема соединения	D/Yn-11
Класс изоляции	F	Материал обмоток	Алюминий

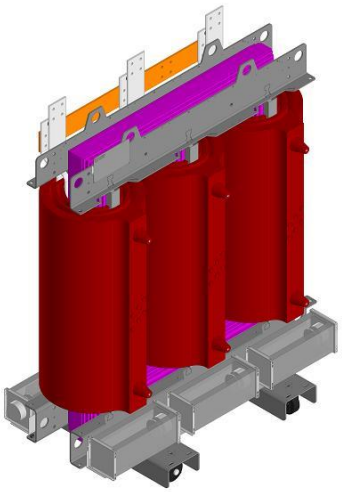

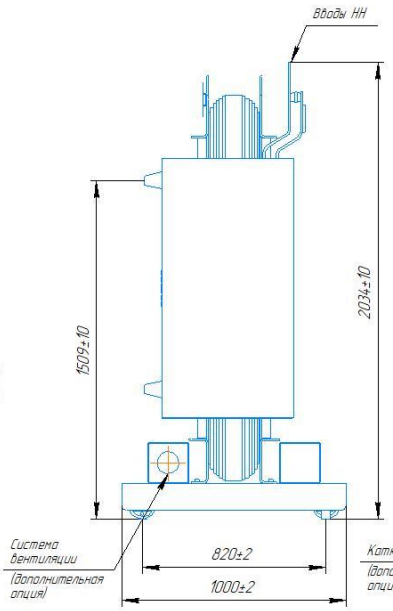

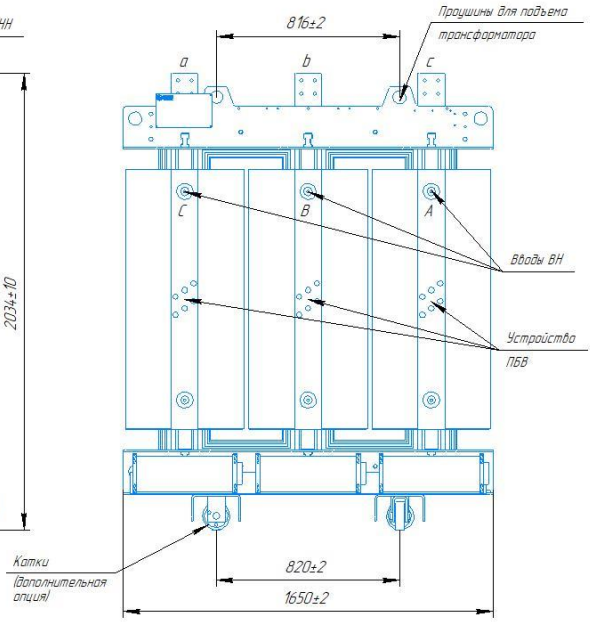

Ном. мощность, кВА	2500	Предел повыш. темп.	100K
Ном. напряжение ВН, кВ	6 (10)	Климат. класс	C2
Ном. напряжение НН, кВ	0,4	Эколог. класс	E2
Количество фаз	3	Класс нагревост.	F1
Частота, Гц	50	Схема соединения	D/Yn-11
Класс изоляции	F	Материал обмоток	Алюминий

